novaservis
FERRO GROUP
BRNO, CZ, 29288690

# RZ12S

Rozdělovač s regulačními, termost. a mech. ventily 12-okruhů

EAN :5902194945486

Intrastat :74122000

Provedení : 12okruhů
Cena : 4 627 Kč (bez DPH)
Hmotnost : 10,672 kg (brutto)

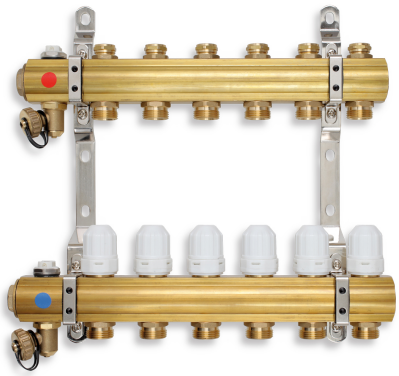

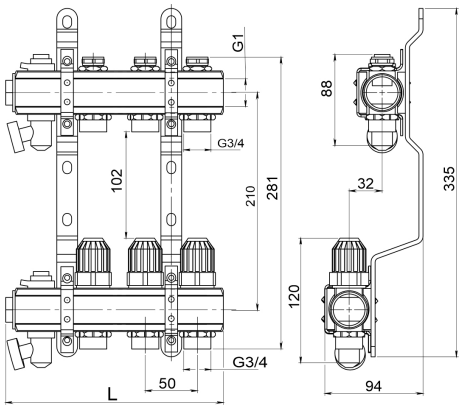


Rozdělovač s regulačními a uzavíracími ventily pro podlahové vytápění, připojení G1", výstup pro svěrné šroubení G3/4" s eurokonusem.Rozdělovač je možné doplnit čerpadlovou sestavou GM40GPA a kulovými kohouty JY118/25.Doplňky rozdělovače najdete v sekci Příslušenství k rozdělovačům.Tabulku vhodných skříní najdete v obrázku produktu

| Nazev | Hodnota | Jednotka |
|---|---|---|
| Hloubka krabice | 690 | mm |
| Šířka krabice | 100 | mm |
| Výška krabice | 388 | mm |
| Provedení | 12okruhů | |
| Záruka | 15 | rok |
| Typ | s termostatickými ventily | |

Hydr.charakteristiky
obrázek pro tisk
Prohlášení o shodě
rozměry(jpg)
Vhodné skříně

11.05.2021